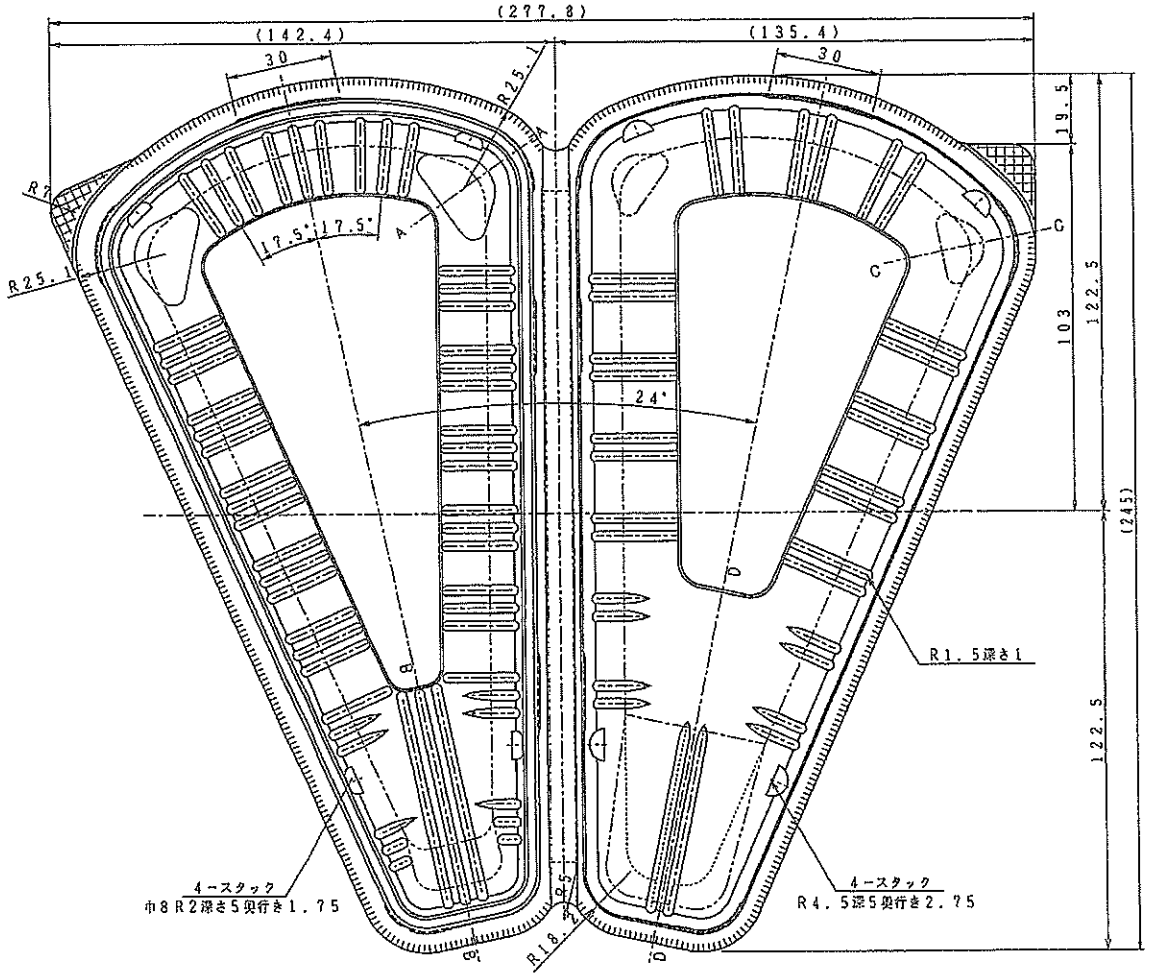

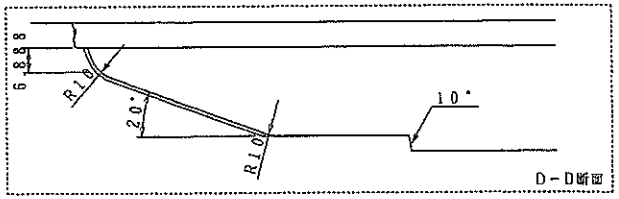

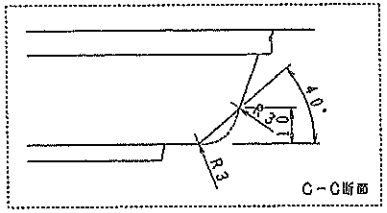

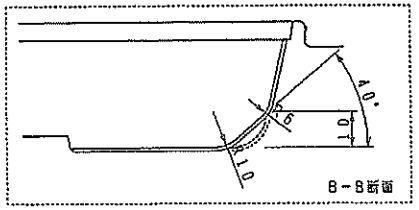

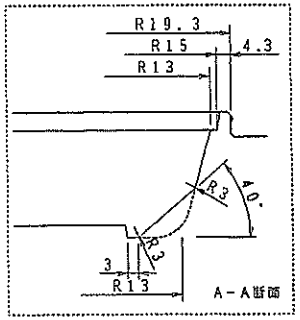

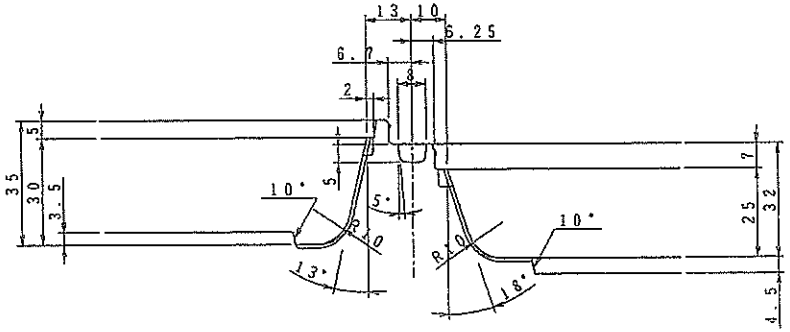

シート：OPS
カット：277.8x245
47563平方mm

製品図